VÁLVULA RETENÇÃO HORIZONTAL COM PORTINHOLA

A válvula de retenção horizontal serve para reter fluidos em refluxos de tubulações horizontais. O produto possui resistência mecânica para durabilidade, desgaste e fadiga ocasionados durante o uso.

A válvula de retenção garante passagem plena da água, ocasionando mínima perda de carga, podendo ser utilizada em redes de distribuição de água e sistemas de captação de água. As válvulas de retenção horizontal são indicadas para instalações prediais, industriais e irrigação, com corpo em latão forjado. A instalação deve ser na posição horizontal.

***Para utilização exclusivamente em sistemas hidráulicos de água, com temperatura de 0 a 80°C.**

INFORMAÇÕES TÉCNICAS:

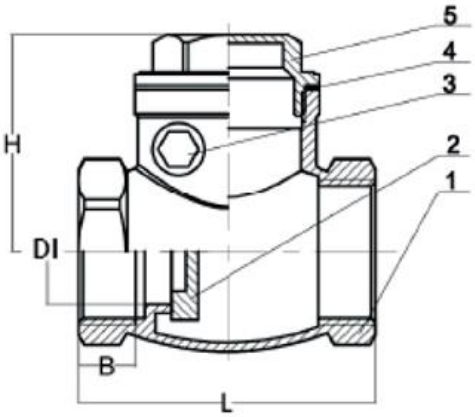

REFERÊNCIA	TAMANHO (DN)	PASSAGEM (DI)	B	L	H
20838	3/4″ (20)	15	14	55	38
19068	1″ (25)	22	16	60	43
19069	1.1/4″ (32)	25	16	70	53
19070	1.1/2″ (40)	34	17	80	62
19071	2″ (50)	41	17	93	71
473	2.1/2″ (65)	60	19	124	80
17923	3″ (80)	70	20	137	91
17930	4″ (100)	92	22	166	108

Observação: Todas as dimensões da tabela em milímetros

CARACTERÍSTICAS:

Rosca de entrada	BSPP (NBR NM-ISO 7-1)
Rosca de saída	BSPP (NBR NM-ISO 7-1)
Material da vedação (sede)	Teflon (PTFE)
Material da tampa	Latão
Classe	PN-16
Material do corpo	Latão
Garantia	5 anos

V.BR.1.0.0